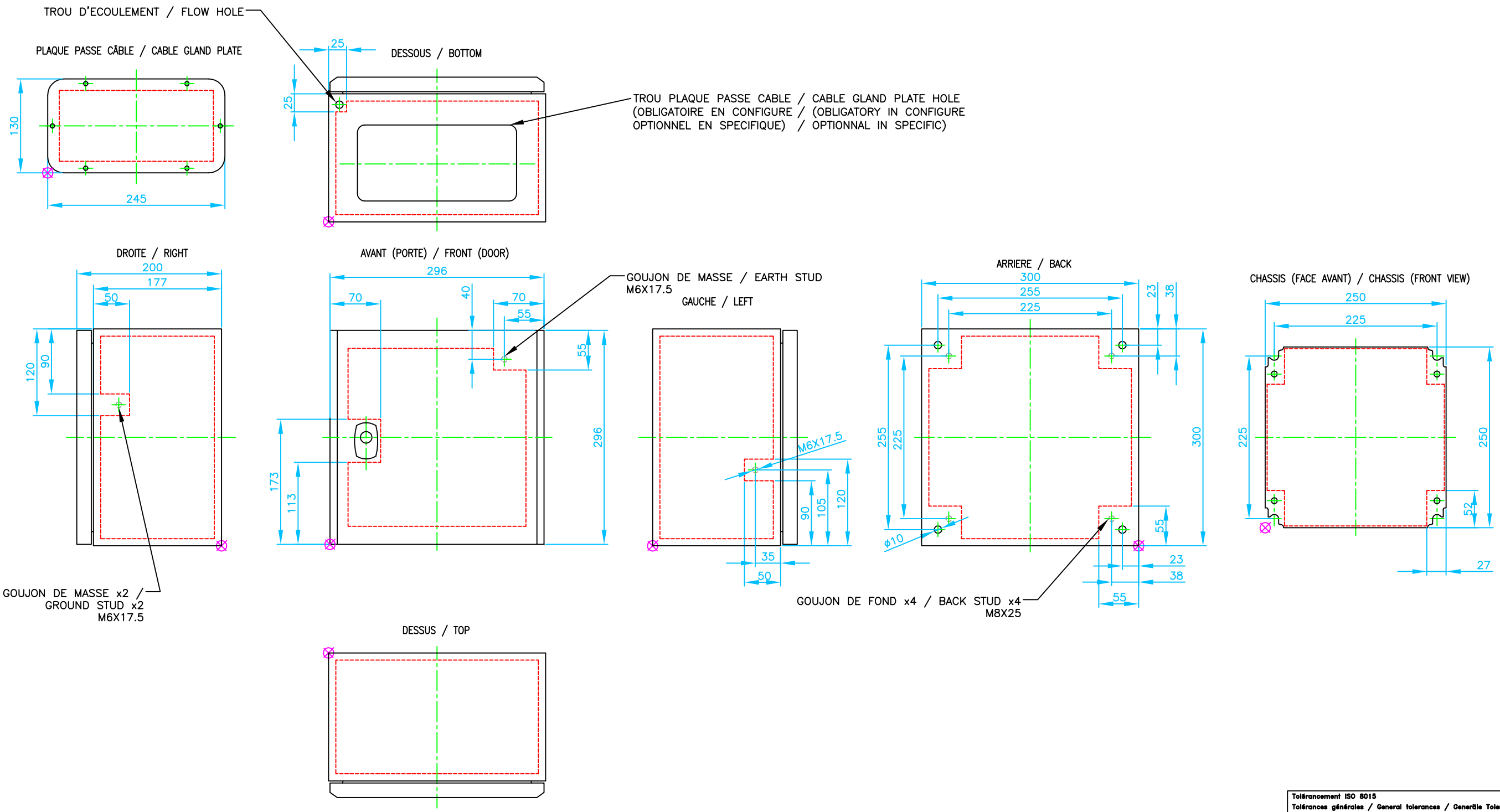

Merci d'indiquer les coordonnées du dessinateur
Please indicate designer's information

Nom / Name :
Tel / Phone : +
Langue / Language :

Tolérancement ISO 8015
Tolérances générales / General tolerances / Generäle Toleranzen ISO 2768-mK
Spécifications particulières / particular specifications / Besonderen Angaben :

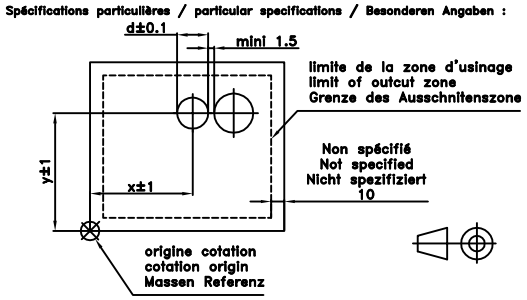

CLIENT / CUSTOMER		N° Plan Client / Customer Drawing Number	Indice
CLIENT / CUSTOMER		SAREL	
Client / Customer	-	Code article avec châssis / with frame	83303
N° commande / Order number	-	Code article sans châssis / no frame	83003
Date Client / Customer date	DD/MM/YYYY	Plan SAREL (Coupe) / SAREL Drawing (Body)	EN85114054-SF
Epaisseur / Thickness	1 mm	Plan SAREL (Porte) / SAREL Drawing (Door)	EN85114057-SH

Edition originale /first issue

Original format A3